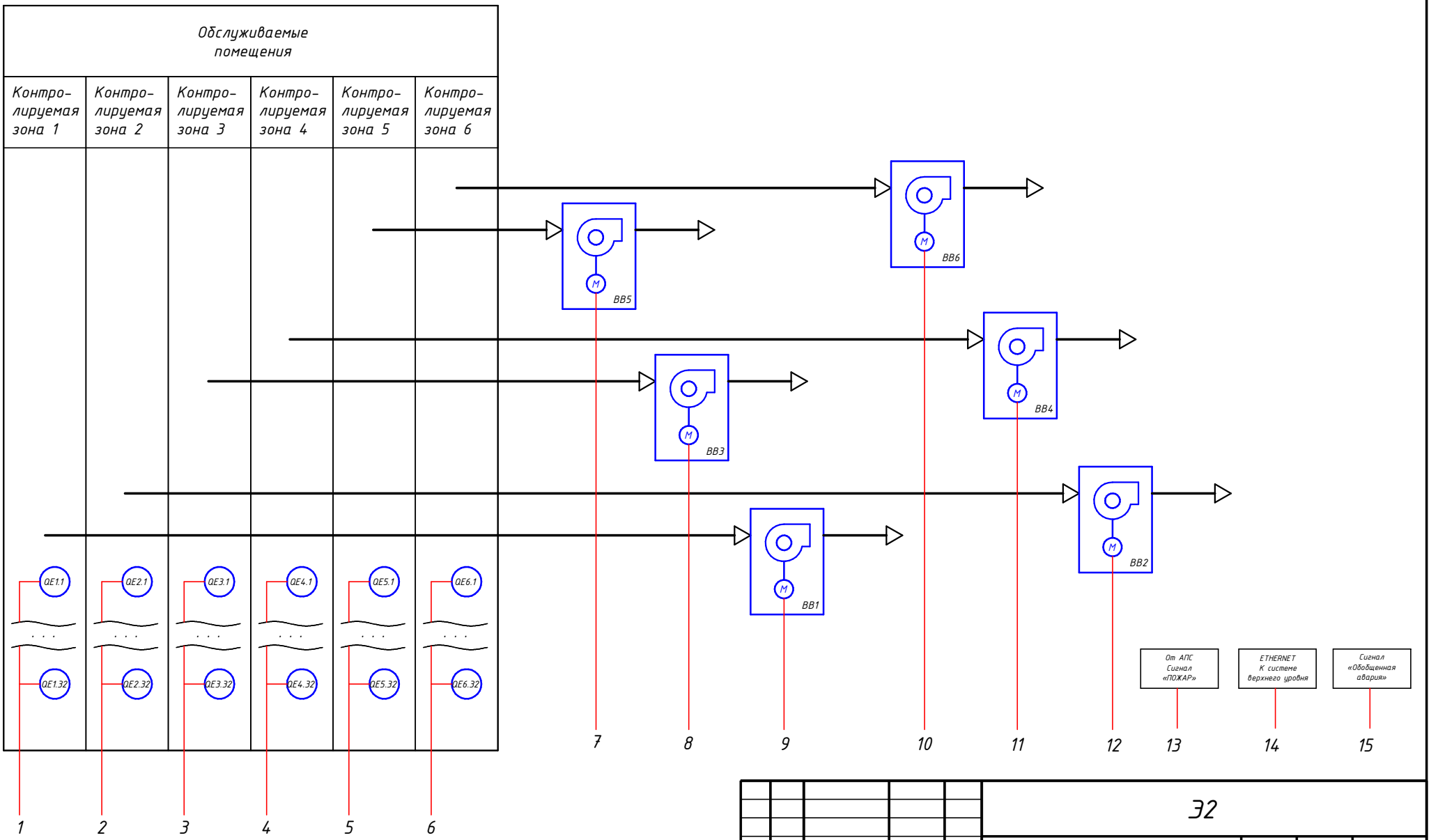

Изм.	Лист	N докум.	Подпись	Дата
Разраб				
Провер				
Т.контр				
Н.контр				
Утверд				

Э2

Щит автоматизированной системы контроля загазованности

Функциональная схема автоматизации

Лит	Масса	Масштаб
Лист 3	Листов 2	

Согласовано:

Зам. инв. №

Подпись и дата

Инв. № об.

Формат А3

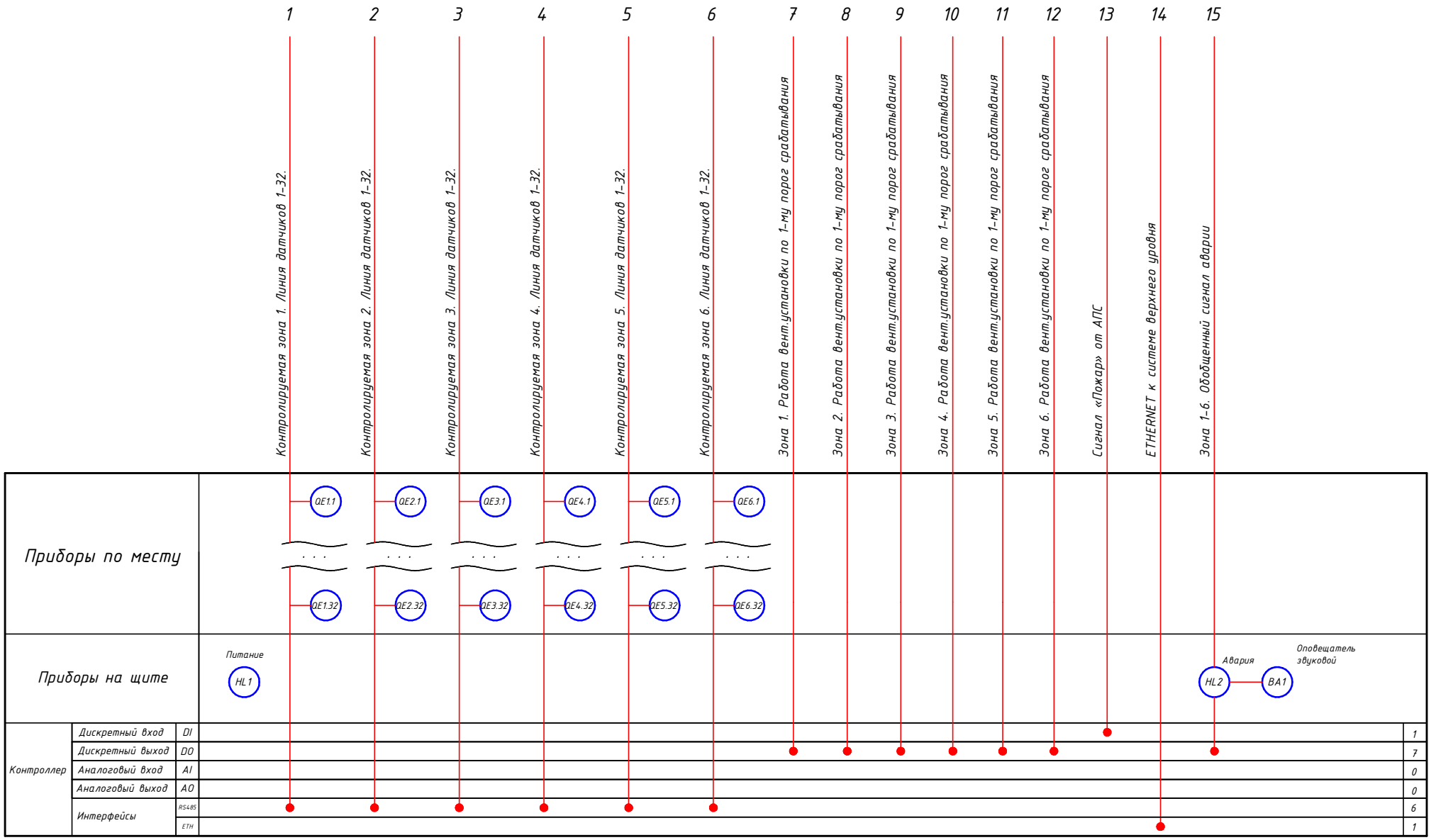

Согласовано:

Зам. инв. №

Подпись и дата

Инв. № об.

Изм	Лист	N докум.	Подпись	Дата	Э2	Лист 3.2

Формат А3